Prinzipdarstellung
Teleskopelement, Horizontalelement
lever closure panel, horizontal section

Typ 100

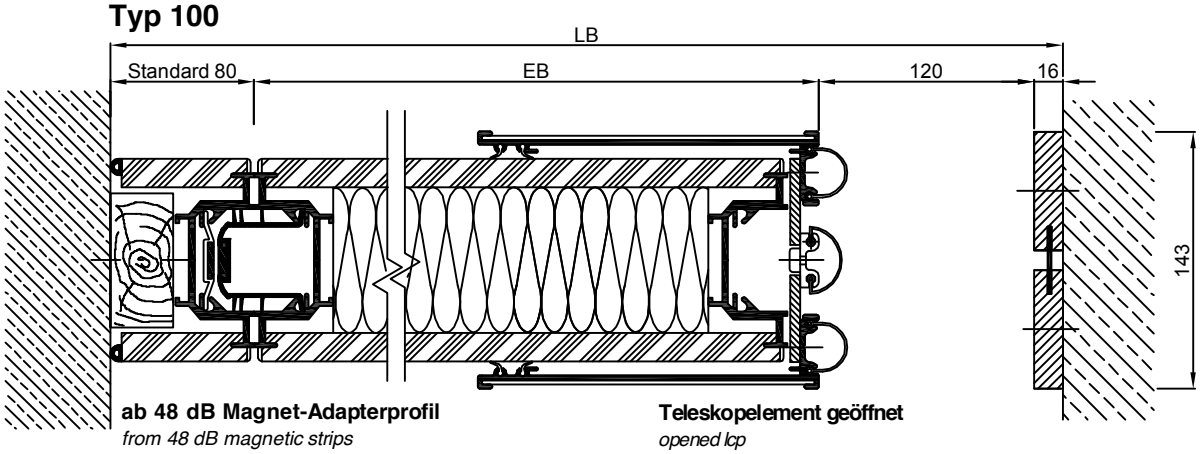

ab 48 dB Magnet-Adapterprofil
from 48 dB magnetic strips

Teleskopelement geöffnet
opened lcp

Teleskopelement geschlossen
closed lcp

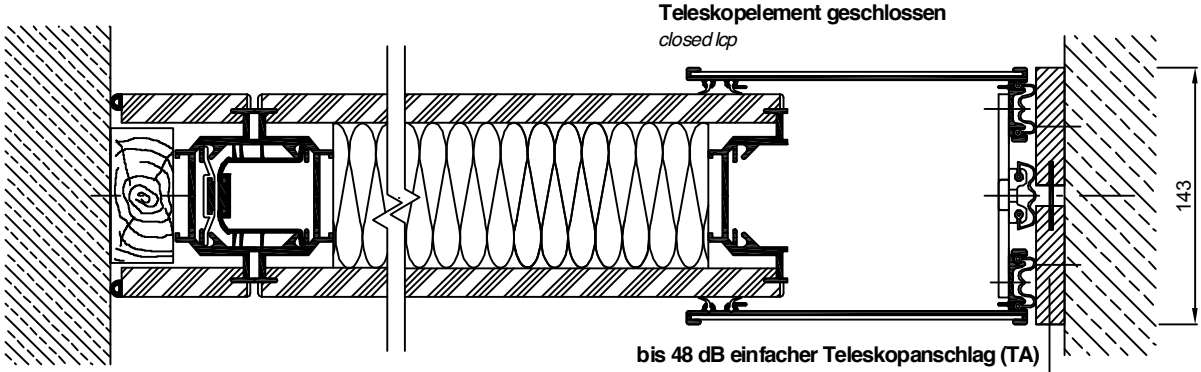

bis 48 dB einfacher Teleskopanschlag (TA)
till 48 dB simpel lcp
ab 49 dB geteilter Teleskopanschlag
from 49 dB divided lcp

Typ 100 K

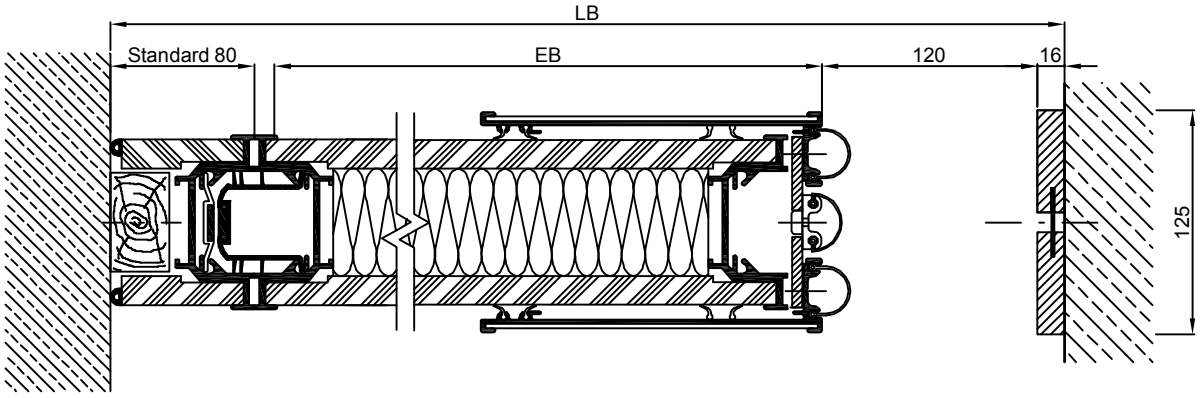

LB = Lichte Breite der Öffnung (Wandbreite)
opening width

EB = Elementbreite
panel width

Dichtungshub Standard 120 mm

HUFCOR Deutschland GmbH
Triftweg 34 | 06847 Dessau-Roßlau
www.hufcor.de

Tel.: 0340 540796-0
Fax: 0340 540796-28
info@hufcor.de