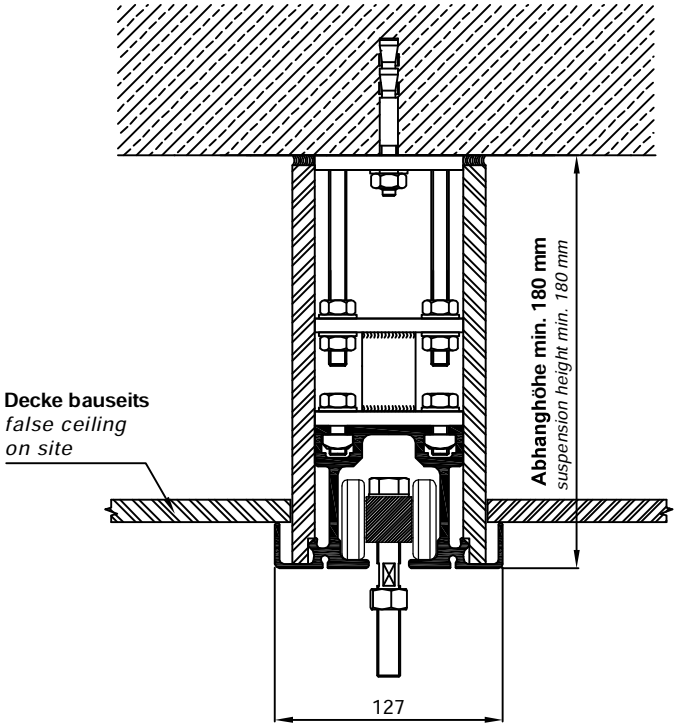

seitliche Beplankung mit 12,5 mm Gipskarton bis 48 dB einlagig, ab 49 dB zweilagig
up to 48 dB acoustic barrier with 12,5mm gypsum per side, from 49 db 2 x 12,5mm gypsum board per side

Schiene Typ 40
track type 40

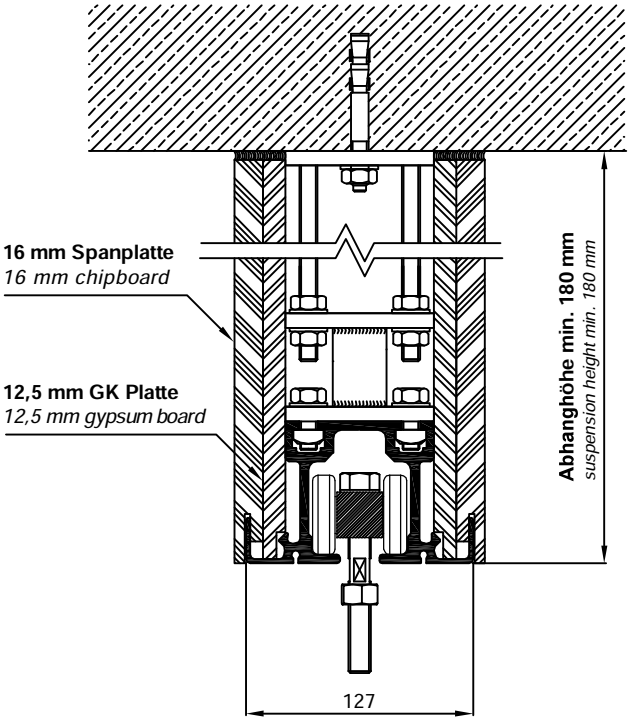

HUFCOR Deutschland GmbH
Triftweg 34 | 06847 Dessau-Roßlau
www.hufcor.de

Tel.: 0340 540796-0
Fax: 0340 540796-28
info@hufcor.de